RyLAPORAN PROJECT SPECIFICATIONS

Frosty Bites

Dibuat oleh:

1. 0706022310010 Amanda Renata Go
2. 0706022310035 Ruby Arthalia Golden
3. 0706022310031 Muh. Nur Alif Akbar
4. 0706022310007 Richo Ivan Ardiyanto
5. 0706022310048 Antonius Trimaryono

INFORMATION SYSTEMS FOR BUSINESS

FAKULTAS TEKNOLOGI INFORMASI

UNIVERSITAS CIPUTRA SURABAYA

2024/2025

DAFTAR ISI

LAPORAN PROJECT SPECIFICATIONS.....1
DAFTAR ISI.....2
BAB I.....3
1.1 Introduction.....3
1.1.1 Project Overview.....3
1.1.2 Recommendation.....4
1.2 System Description.....4
1.3 Feasibility Assessment.....4
1.3.1 Economic Analysis.....4
1.3.2 Technical Analysis.....4
1.3.3 Operational Analysis.....4
1.3.4 Schedules, Timeline, and Resource Analysis.....4
1.4 Management Issues.....5
1.4.1 Team Configuration and Management.....5
1.4.2 Communication Plan.....6
1.4.3 Organizational Structure.....6
1.5 Lampiran.....7
1.5.1 Struktur Organisasi.....7
1.5.2 System Service Request.....8
1.5.3 Project Scope Statement.....9

BAB I

BASELINE PROJECT PLAN

1.1 *Introduction*

1.1.1 *Project Overview*

Frosty Bites merupakan UMKM milik Venecia Richardo Felix yang bergerak di bidang FnB (Food and Beverages). *Frosty Bites* menjual produk *frozen food* yang tanpa pengawet dan hanya menggunakan sedikit penyedap rasa. *Frosty Bites* mendirikan usaha mereka pada tahun 2024.

Frosty Bites sendiri menggunakan sistem PO (Pre-Order) dalam proses bisnisnya. PO akan diumumkan setiap minggu melalui media sosial Instagram @frostybite.id. *Customer* yang tertarik dan ingin memesan makanan bisa melakukan pemesanan melalui WhatsApp contact person. Kemudian *customer* bisa memilih jenis pembayaran yang diinginkan yaitu, transfer, QRIS, atau COD (Cash on Delivery).

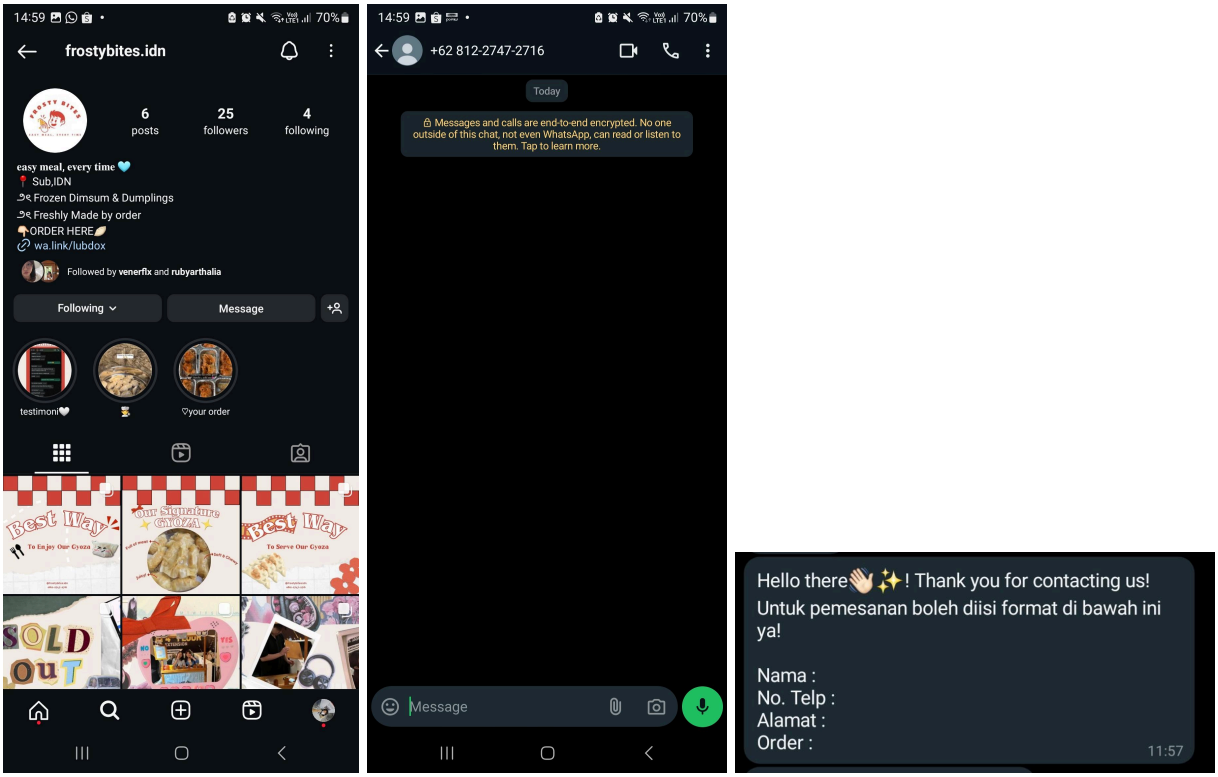

Figure 1.1.1 Instagram dan akun WhatsApp Business

Frosty Bites menghadapi beberapa kendala operasional yang mempengaruhi kelancaran bisnis. Salah satu masalah utama adalah kesalahan dalam pengisian format dan jumlah pemesanan, yang sering menyebabkan ketidaksesuaian data. Selain itu, pencatatan yang tidak akurat, baik karena kesalahan input maupun ketidaksesuaian stok, menghambat proses operasional dan menimbulkan kerugian bagi perusahaan. Di sisi lain, cara pembukuan yang tidak efektif semakin memperumit

manajemen, sehingga memerlukan perbaikan agar operasional bisnis dapat berjalan lebih efisien dan akurat.

Oleh karena itu, kami akan membuat sebuah program aplikasi desktop yang dapat membantu operasi perusahaan *Frosty Bites*. Projek kami fokus kepada sisi perusahaan agar perusahaan bisa lebih teratur dalam hal pencatatan dan proses penjualan mereka bisa terbantu. Fokus utama aplikasi kami adalah menerima pesanan, melacak PO (Pre-Order) dari pelanggan dan pembuatan laporan untuk perusahaan.

1.1.2 *Recommendation*

1.2 *System Description*

Pada aplikasi yang kami buat, perusahaan *Frosty Bites* dapat melakukan proses

1.3 *Feasibility Assessment*

1.3.1 Economic Analysis

1.3.2 Technical Analysis

1.3.3 Operational Analysis

1.3.4 Schedules, Timeline, and Resource Analysis

1.4 *Management Issues*

Dalam suatu proyek, diperlukan perencanaan yang matang, terutama dalam hal management. Perlu seorang penanggung jawab penuh pada masing-masing 3 tugas yang ada agar proyek dapat selesai sesuai tenggat waktu. Komunikasi dengan pihak UMKM juga perlu terus diperhatikan agar proyek yang dihasilkan sesuai dengan keinginan serta kebutuhan UMKM yang bersangkutan.

1.4.1 *Team Configuration and Management*

Untuk dapat menyelesaikan proyek ini tepat waktu, kami membagi tugas secara adil dan merata, disesuaikan dengan kemampuan setiap anggota kelompok. Tanpa adanya pembagian tugas yang jelas di awal, maka pengerjaan proyek ini akan kurang efektif dikarenakan kurangnya kejelasan dalam pembagian pengerjaan. Maka dari itu, kami membuat Team Chart beserta dengan Task-Responsibility Matrix sebagai acuan dalam pengerjaan proyek ini. Berikut adalah Team Chart dan Task-Responsibility Matrix yang telah kami rancang bersama.

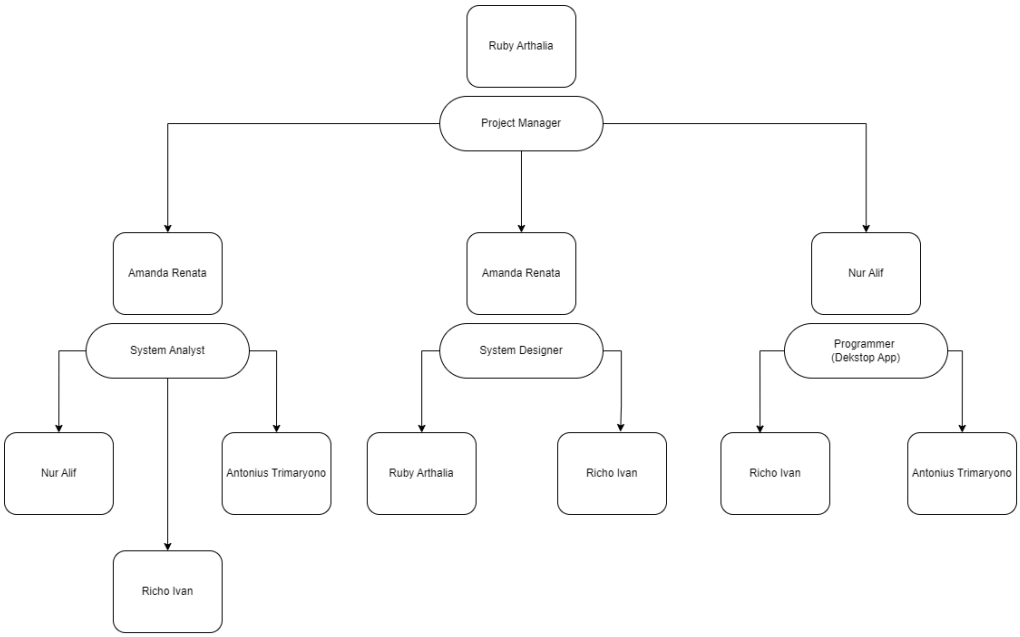

Figure 1.4.1.1 *Team Chart*

- Ruby Arthalia Golden sebagai *project manager* yang bertanggung jawab atas proyek secara garis besar khususnya untuk inisiasi, perencanaan, eksekusi serta penutupan proyek dan membantu *System Designer.*
- Amanda Renata Go sebagai *System Designer* dan System Analyst yang bertanggung jawab untuk mengidentifikasi dan menganalisis kebutuhan pengguna dan merancang solusi teknis berdasarkan analisis.
- Muh. Nur Alif Akbar sebagai *Programmer* yang bertanggung jawab atas pembuatan, pengujian, dan pemeliharaan kode untuk membangun aplikasi atau sistem. Juga membantu *System Analyst.*
- Antonius Tri Maryono bertugas membantu pekerjaan *System Analyst* dan *Programmer*

- Richo Ivan Ardiyanto bertugas membantu *System Analyst, System Designer*, dan *Programmer*.

Project: Desktop Application		Prepared by: Amanda & Ruby				Legend: P = Primary S = Support
Manager: Ruby Arthalia		Responsibility Matrix				
Task ID	**Task**	**Ruby**	**Amanda**	**Richo**	**Alif**	**Anton**
1	**Initiation and Planning**					
1.1	Business Research	P				
1.1.1	System Service Request	P	S			
1.1.2	Project Scope Statement	S	P			
1.2	Team Configuration & Management		P			S
1.2.1	Task-Responsibility	S	P			
1.3	Feasibility Study			S	P	
1.4	Project Scheduling			P	S	
1.5	Baseline Project Plan Report			S	S	P
2	**Requirement Analysis**					
2.1	Fact Finding	P	S			
2.2	Process Modeling	S	S	S	P	S
2.3	RPS Report	S	P			
3	**Design**					
3.1	Architecture	P	S			
3.2	Database	S	S	P	S	S
3.3	Interface	S	P			
3.3.1	Mockup	P	S			
3.3.2	Prototype	S	P			
3.4	Design Report	P	S			
4	**Implementation and Operation**					
4.1	Coding			S	P	S
4.2	Testing	P	S			
4.3	Deployment			S	S	P
4.4	Portofolio			P	S	S
4.5	Training			S	P	S
4.6	Documentation	S	P			

Figure 1.4.1.2 *Task-Responsibility Matrix*

1.4.2 *Communication Plan*

Communication Plan adalah informasi yang mengandungkan informasi mengenai apa yang perlu dikomunikasikan dan siapa yang memberikan informasi tersebut.

1.4.3 *Organizational Structure*

Kelompok kami memiliki 4 role, yaitu Project Manager, System Design, System Analyst, dan Programmer. Masing - masing memiliki role yang berbeda. Kami juga memisahkan role kami menjadi sub - division atau dalam arti tugas kedua kami memiliki tugas tambahan agar tim kami lebih fleksibel.

Role	Name	Job	Secondary Role
Project Manager	Ruby Arthalia Golden	● Menggurus progress projek ● Membantu anggota lain	● System Analyst ● System Designer ● Programmer
System Analyst	Amanda Renata Go	● Bertanggung jawab mengidentifikasi dan menganalisis kebutuhan pengguna dan merancang solusi teknis berdasarkan analisis	● System Analyst
	Richo Ivan Ardiyanto	● Membantu dalam *System Analyst, System Designer* dan *Programmer*	
	Antonius Tri Maryono	● Membantu pekerjaan *System Analyst* dan *programmer*	

1.5 Lampiran

1.5.1 *Struktur Organisasi*

1.5.2 *System Service Request*

SYSTEM ANALYSIS AND DESIGN

System Service Request

REQUEST BY	Venecia Richardo Felix	DATE	26-09-2024
JOB TITLE	CEO		
ADDRESS	Cornell Apartment, Made, Sambikerep, Surabaya, Jawa Timur		
CONTACT (PHONE / EMAIL)	Phone : 62 895-8003-96564		

TYPE OF REQUEST

- [x] New System
- [ ] System Enhancement

PROBLEM STATEMENT

Pembukuan dilakukan secara manual sehingga banyak terjadi kesalahan.

SERVICE REQUEST

Pembuatan aplikasi dekstop untuk rekapitulasi pesanan.

Signed by,

(Venecia Richardo Felix, CEO)

Figure 1.5.2

1.5.3 *Project Scope Statement*

SYSTEM ANALYSIS AND DESIGN
Project Scope Statement

GENERAL PROJECT INFORMATION

Project Name :	Frosty Bites App for Dekstop
Client :	Venecia Richardo Felix
Project Manager :	Ruby Arthaia Golden

PROBLEM / OPPORTUNITY STATEMENT

Frosty Bites merupakan UMKM yang bergerak di bidang FnB (*Food and Beverages*). Frosty Bites sendiri menggunakan sistem PO (*Pre-Order*) dalam proses bisnisnya. Untuk sekarang segala proses pencatatan pesanan dan koordinasi pembayaran dilakukan secara manual melalui *excel*. Karena dilakukan secara manual, ada beberapa pesanan yang terlewat atau salah. Selain itu, proses pengecekan pembayaran yang dilakukan memakan banyak waktu dan terjadinya *human error*. Hal-hal tersebut tentu saja merugikan *customer* dan pihak *Frosty Bites* itu sendiri.

PROJECT OBJECTIVES

Kelompok kami ingin menyelesaikan permasalahan *Frosty Bites* dalam hal mengatur pesanan sekaligus mendata transaksi pembayaran pesanan. Hal ini juga akan membantu *Frosty Bites* untuk mendapatkan data-data statistik yang diperlukan guna memajukan bisnis UMKM mereka.

PROJECT DESCRIPTION

Aplikasi ini akan digunakan oleh tim *Frosty Bites* untuk mendata pemesanan. Tim dapat mengubah deskripsi, katalog menu, dan menerima data *customer* seperti nama lengkap, alamat, tanggal lahir, email dan nomor telepon. Aplikasi juga akan menghasilkan data statistik seperti menu apa yang paling laku, peningkatan atau penurunan *profit* per minggunya, pelanggan mana yang paling sering membeli makanan.

BUSINESS BENEFITS

- Meningkatkan efisiensi waktu dalam pencatatan pesanan
- Meningkatkan efisiensi waktu dalam pengecekan validasi transaksi
- Meminimalisir kesalahan dalam pencatatan pesanan
- Meminimalisir kesalahan dalam pencatatan transaksi pembayaran
- Tim *Frosty Bites* dapat menganalisis bisnis mereka melalui data-data statistik yang ada

PROJECT DELIVERABLES

- *Input* pesanan *customer*
- *Update* transaksi pembayaran yang dilakukan oleh *customer*
- *Report* makanan yang paling sering dipesan
- *Report customer* yang paling sering melakukan pembelian
- *Report* penjualan by time-frame

ESTIMATED PROJECT DURATION

4 bulan

Signed by,
Project Manager

(Ruby Arthalia Golden)

Figure 1.5.3

1.5.5 *Gantt Chart*

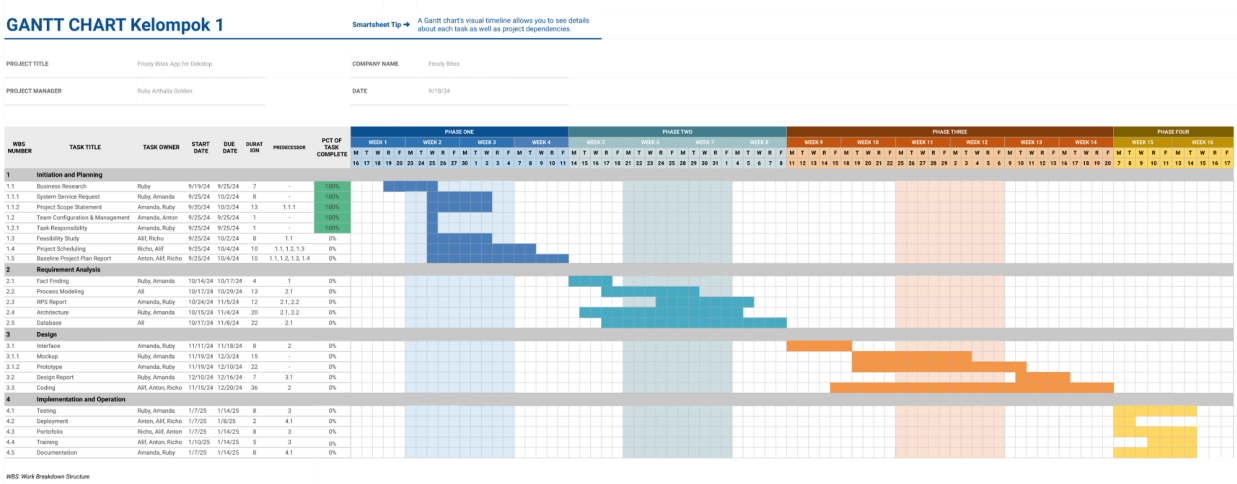

GANTT CHART Kelompok 1

Smartsheet Tip → A Gantt chart's visual timeline allows you to see details about each task as well as project dependencies.

PROJECT TITLE: Frosty Bites App for Dekstop
COMPANY NAME: Frosty Bites
PROJECT MANAGER: Ruby Arthalia Golden
DATE: 9/18/24

WBS NUMBER	TASK TITLE	TASK OWNER	START DATE	DUE DATE	DURATION	PREDECESSOR	PCT OF TASK COMPLETE
1	**Initiation and Planning**						
1.1	Business Research	Ruby	9/19/24	9/25/24	7	-	100%
1.1.1	System Service Request	Ruby, Amanda	9/25/24	10/2/24	8	-	100%
1.1.2	Project Scope Statement	Amanda, Ruby	9/30/24	10/2/24	13	1.1.1	100%
1.2	Team Configuration & Management	Amanda, Anton	9/25/24	9/25/24	1	-	100%
1.2.1	Task-Responsibility	Amanda, Ruby	9/25/24	9/25/24	1	-	100%
1.3	Feasibility Study	Alif, Richo	9/25/24	10/2/24	8	1.1	0%
1.4	Project Scheduling	Richo, Alif	9/25/24	10/4/24	10	1.1, 1.2, 1.3	0%
1.5	Baseline Project Plan Report	Anton, Alif, Richo	9/25/24	10/4/24	10	1.1, 1.2, 1.3, 1.4	0%
2	**Requirement Analysis**						
2.1	Fact Finding	Ruby, Amanda	10/14/24	10/17/24	4	1	0%
2.2	Process Modeling	All	10/17/24	10/29/24	13	2.1	0%
2.3	RPS Report	Amanda, Ruby	10/24/24	11/5/24	12	2.1, 2.2	0%
2.4	Architecture	Ruby, Amanda	10/15/24	11/4/24	20	2.1, 2.2	0%
2.5	Database	All	10/17/24	11/8/24	22	2.1	0%
3	**Design**						
3.1	Interface	Amanda, Ruby	11/11/24	11/18/24	8	2	0%
3.1.1	Mockup	Ruby, Amanda	11/19/24	12/3/24	15	-	0%
3.1.2	Prototype	Amanda, Ruby	11/19/24	12/10/24	22	-	0%
3.2	Design Report	Ruby, Amanda	12/10/24	12/16/24	7	3.1	0%
3.3	Coding	Alif, Anton, Richo	11/15/24	12/20/24	36	2	0%
4	**Implementation and Operation**						
4.1	Testing	Ruby, Amanda	1/7/25	1/14/25	8	3	0%
4.2	Deployment	Anton, Alif, Richo	1/7/25	1/8/25	2	4.1	0%
4.3	Portofolio	Richo, Alif, Anton	1/7/25	1/14/25	8	3	0%
4.4	Training	Alif, Anton, Richo	1/10/25	1/14/25	5	3	0%
4.5	Documentation	Amanda, Ruby	1/7/25	1/14/25	8	4.1	0%

WBS: Work Breakdown Structure

Figure 1.5.5

1.5.6 *Pert Chart*

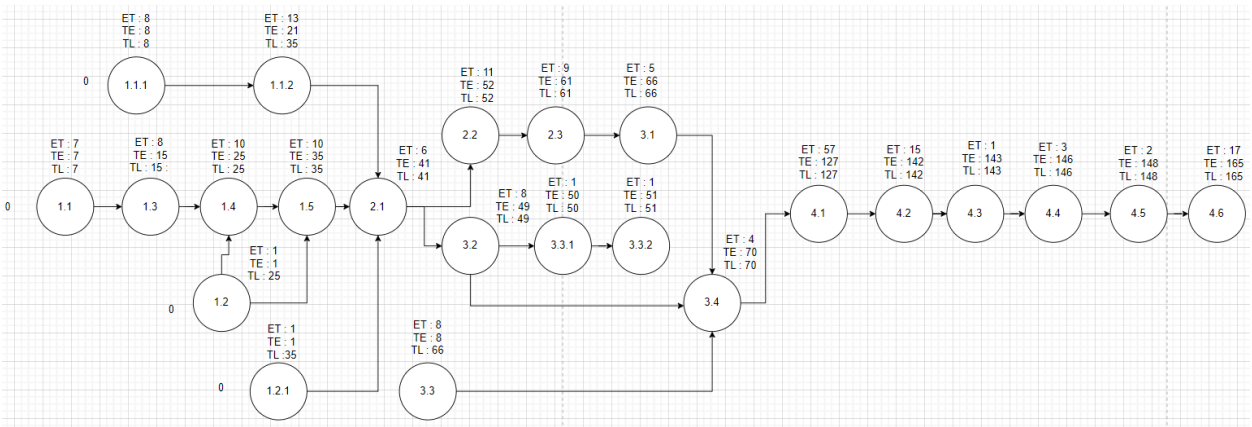

Figure 1.5.6